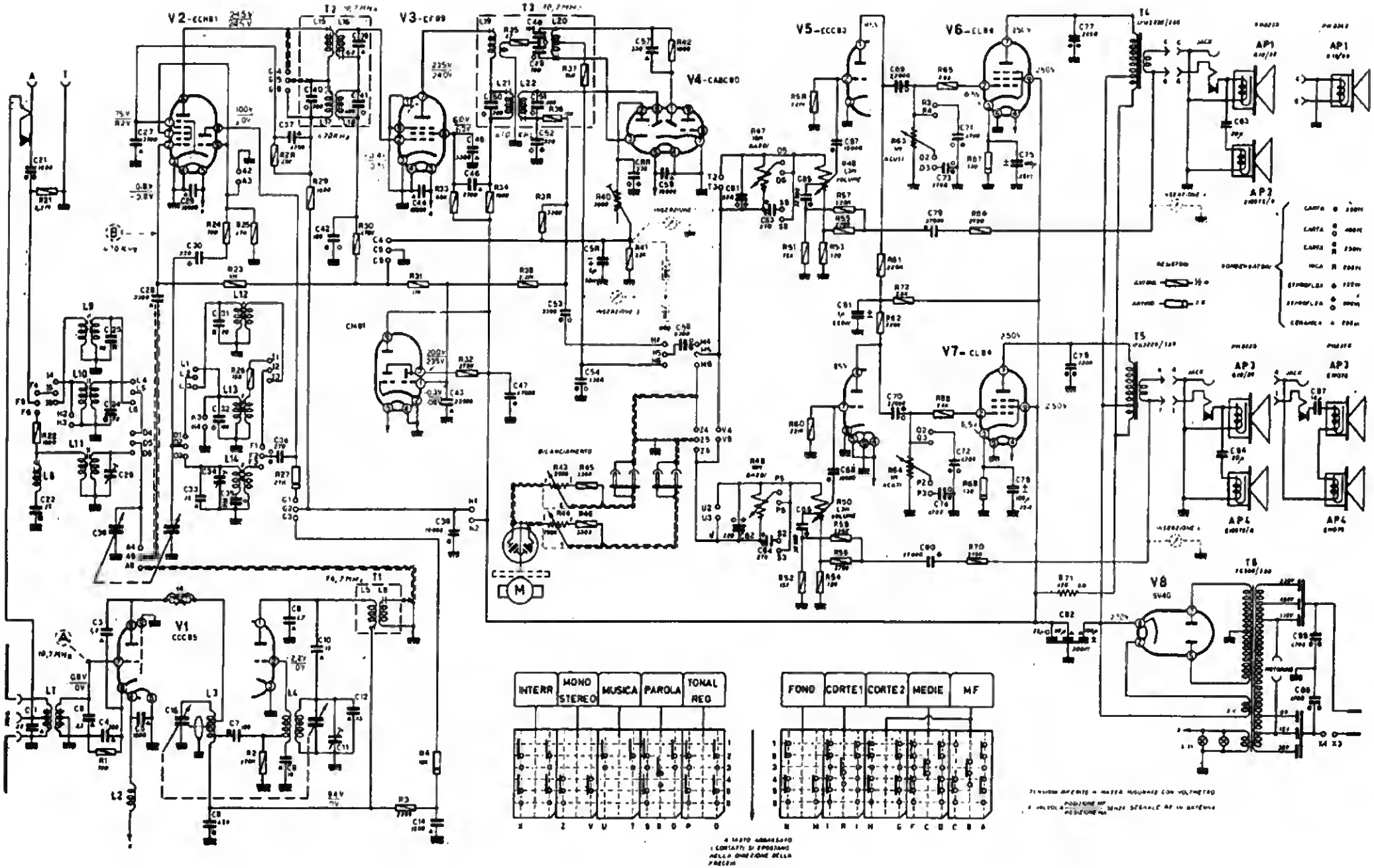

RADIORICEVITORI PHONOLA Modd. 822 S - 824 S